Vedantes conforme desenho

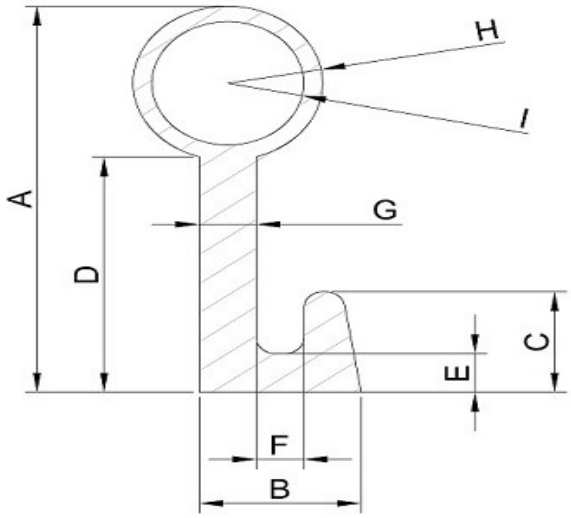

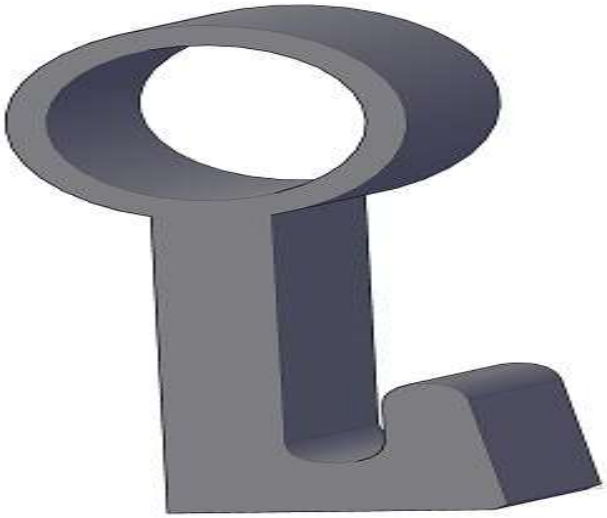

flexiprene
fábrica de perfis de borracha

Ref:	Dimensões aproximadas em mm								
	A	B	C	D	E	F	G	H	I
837	30	9,5	8	18,5	2,8	2,8	3	Ø11	Ø8
844	32	9,5	7,5	22	2	3,2	2,7	Ø10,5	Ø8
940	20	9,5	7	11,5	2,8	3,5	2,5	Ø8	Ø5
944	80	11	10	67,2	3	3,5	3,2	Ø12,5	Ø8
1717	37	12,8	8	25	2,5	2,6	4,5 / 3	Ø11	Ø7
2079	28,5	9,6	8	18	2,8	3,8	2,5	Ø10	Ø7
2121	22,5	10,5	8	13	2,2	2,5	3,2	Ø9	Ø7
2387	35	11	7	26	2,4	3,5	3	Ø9,5	Ø6,5
2394	33,8	10	7	21	2,8	2,5	3,8	Ø12	Ø9
2460	40	11,3	9,2	30	3,3	3,2	4	Ø10,5	Ø7,5
2598	35	9,3	7,3	23	2	3	3,5	Ø12,5	Ø8,5

Tolerâncias DIN ISO 3302-E2